Rundfaltenbälge / *Round Bellows* / Soufflets / *Fuelles* Ø 3 - 4 mm

F 2033 NBR

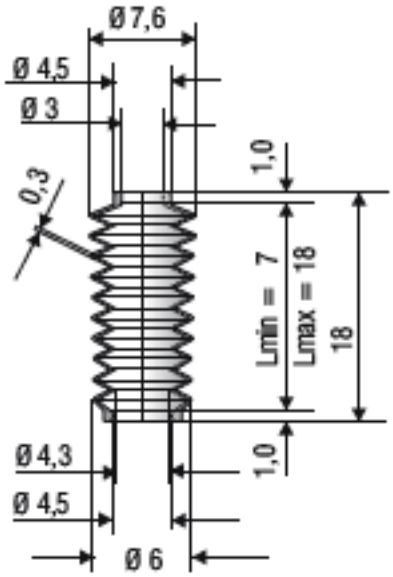

F 1092 NBR

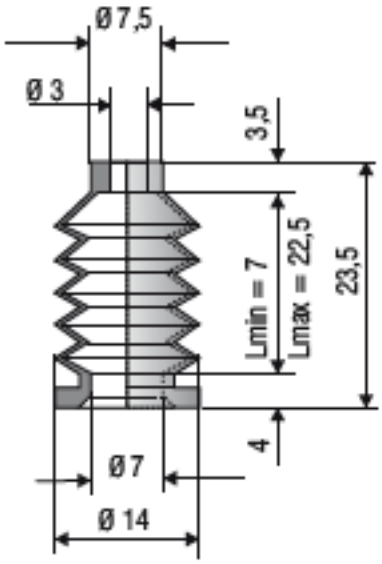

F 1530 NBR

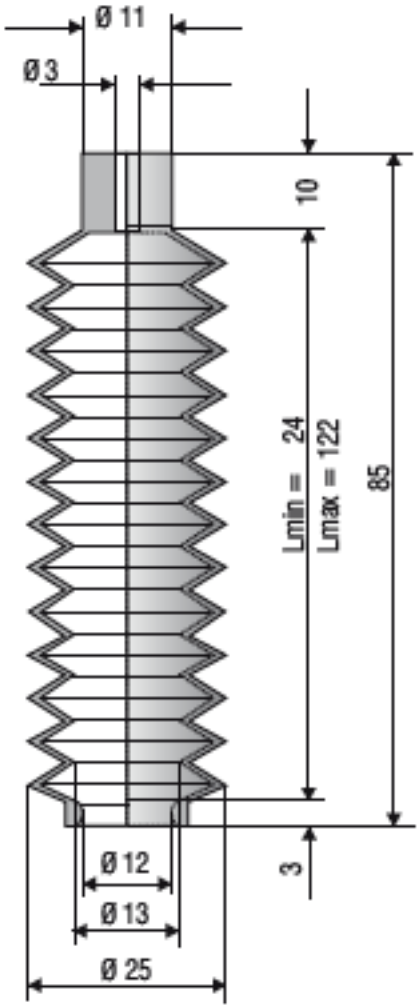

F 1138 NBR

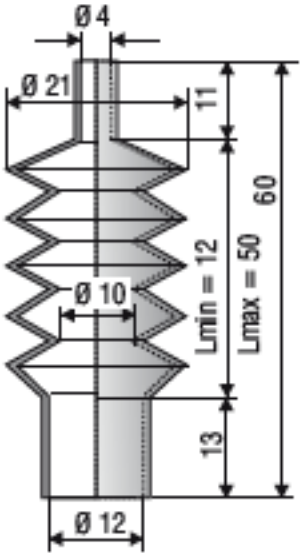

F 2070 NBR

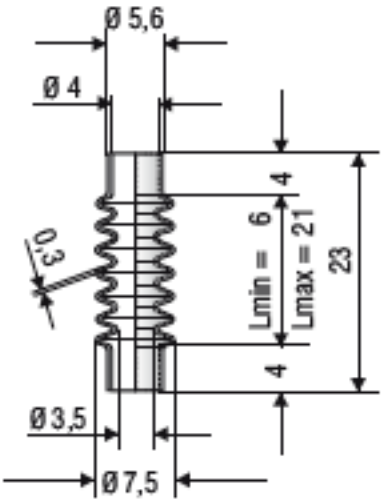

F 2051 NBR

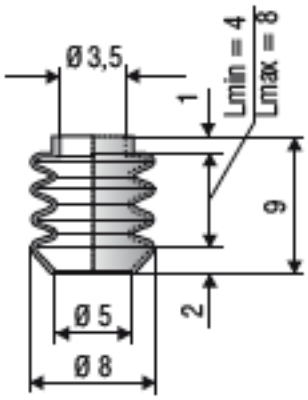

www.zwahlenag.ch Tel. (+41) 55 286 30 70
info@zwahlenag.ch Fax (+41) 55 286 30 79