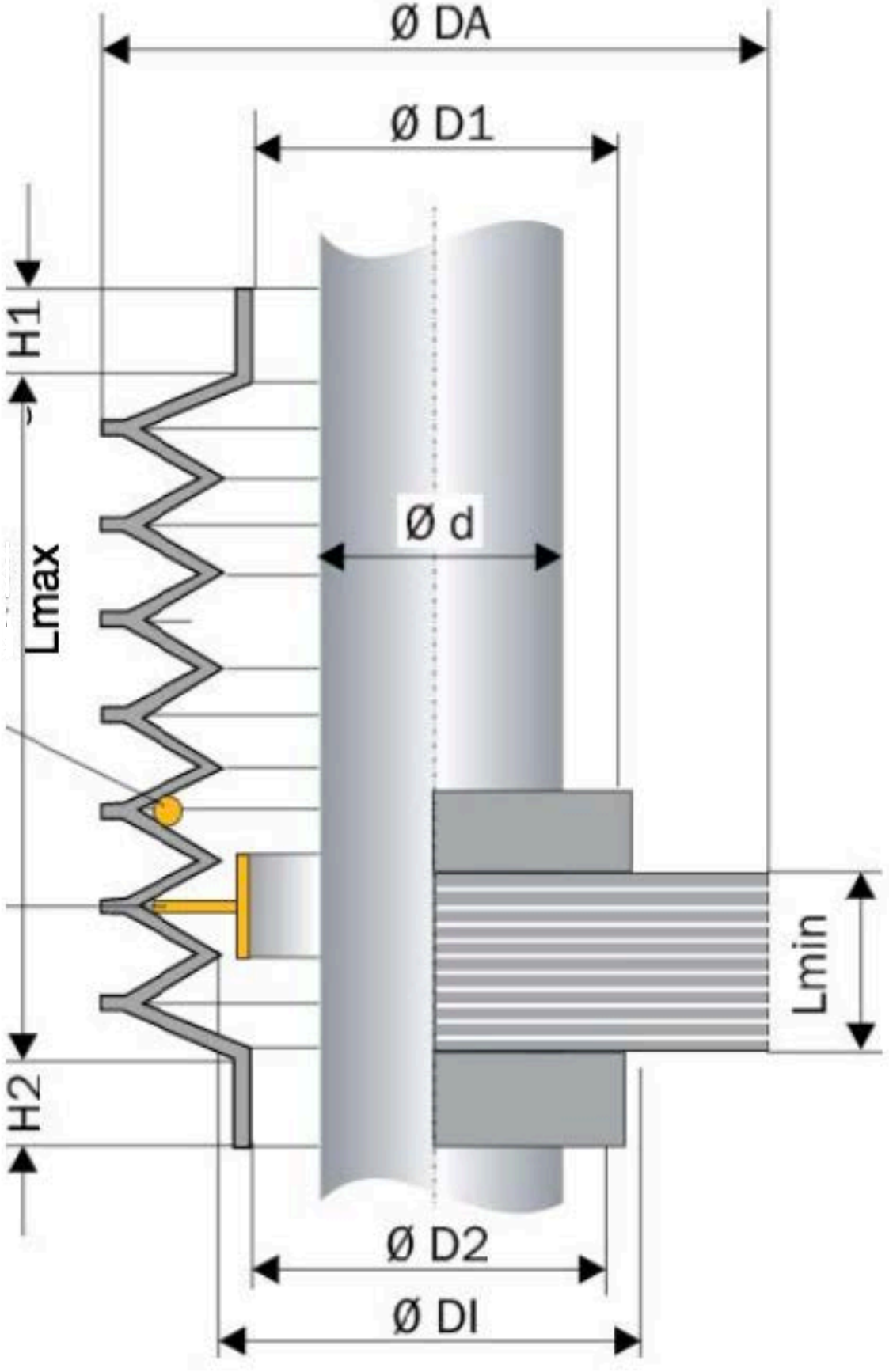
H1
H2
Lmax
Ø DA
Ø D1
Ø d
Ø D2
Ø DI
Lmin